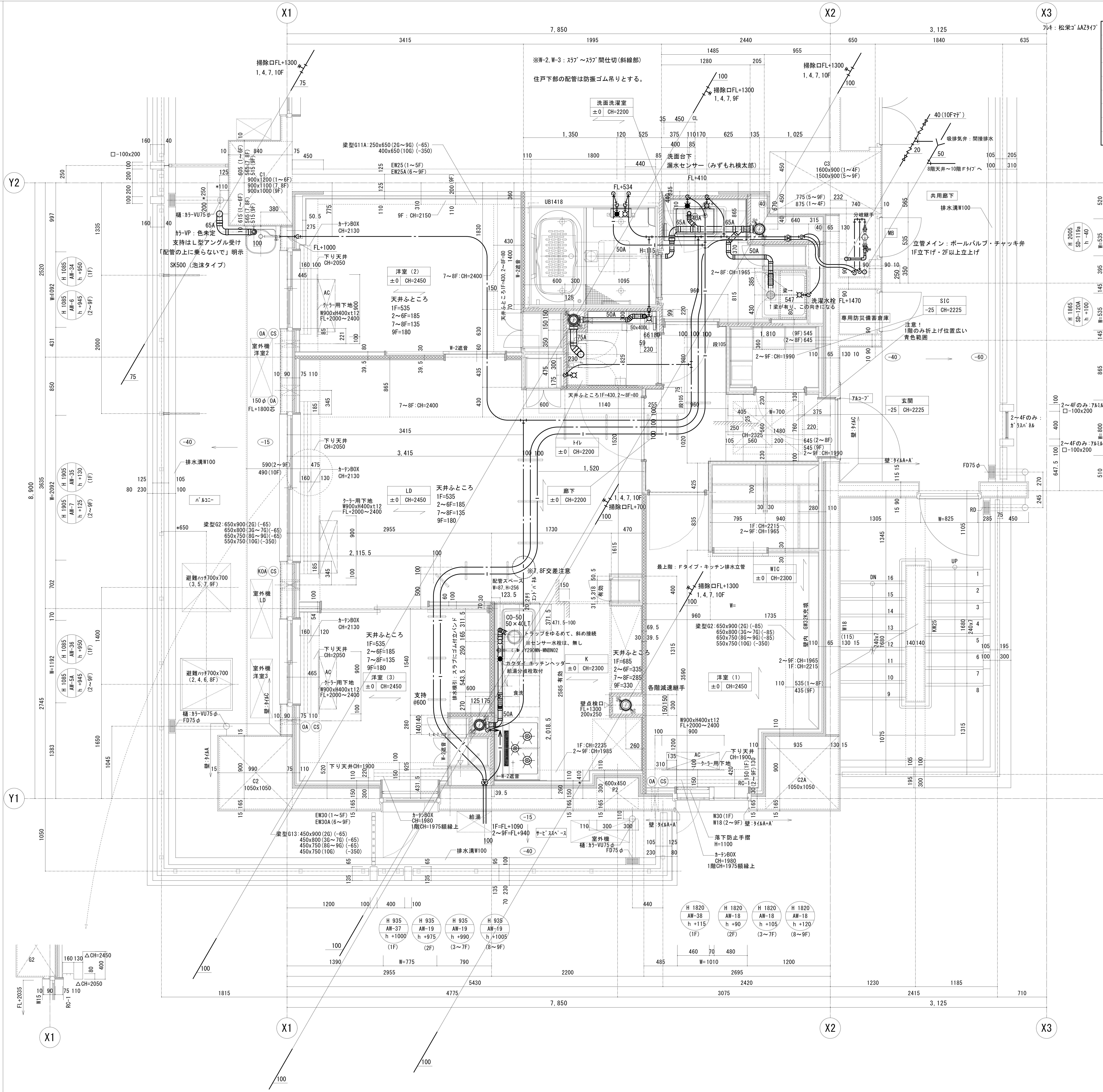
X1
X2
X3
Y1
Y2
7,850
3,125
※W-2,W-3：ｽﾗﾌﾞ～ｽﾗﾌﾞ間仕切(斜線部)
住戸下部の配管は防振ゴム吊りとする。
洗面洗濯室 ±0 CH=2200
洗面台下 漏水センサー（みずもれ検太郎）
UB1418
共用配管
排水溝W100
立管メイン：ボールバルブ・チャッキ弁
1F立下げ・2F以上立上げ
SIC -25 CH=2225
専用防災備蓄倉庫
注意！ 1階のみ折上げ位置広い 青色範囲
玄関 -25 CH=2225
洋室(2) ±0 CH=2450
トイレ ±0 CH=2200
廊下 ±0 CH=2200
LD ±0 CH=2450
WIC ±0 CH=2300
K ±0 CH=2300
洋室(3) ±0 CH=2450
洋室(1) ±0 CH=2450
天井ふところ 1F=535 2～6F=185 7～8F=135 9F=180
梁型G11A：250x650(2G～9G)(-65) 400x650(10G)(-350)
梁型G2：650x900(2G)(-85) 650x800(3G～7G)(-85) 650x750(8G～9G)(-85) 550x750(10G)(-350)
梁型G13：450x900(2G)(-65) 450x800(3G～7G)(-65) 450x750(8G～9G)(-65) 450x750(10G)(-350)
掃除口FL+1300 1,4,7,10F
掃除口FL+1300 1,4,7,9F
掃除口FL+700 1,4,7,10F
配管スペース
最上階：Fタイプ・キッチン排水立管
トラップをゆるめて、斜め接続
※センサー水栓は、無し
カウダイ キッチンヘッダー 給湯分岐水栓取付
避難ハッチ700x700 (3,5,7,9F)
避難ハッチ700x700 (2,4,6,8F)
室外機 洋室2
室外機 LD
室外機 洋室3
各階減速継手
壁点検口 FL+1300 200x250
落下防止手摺 H=1100
カーテンBOX CH=1980 1階CH=1975額縁上
SK500（泡沫タイプ）
支持はL型アングル受け 「配管の上に乗らないで」明示
排水溝W100
給湯
1F=FL+1090 2～9F=FL+940
サービスバルコニー
H 935 AW-37 h +1000 (1F)
H 935 AW-19 h +975 (2F)
H 935 AW-19 h +990 (3～7F)
H 935 AW-19 h +1005 (8～9F)
H 1820 AW-38 h +115 (1F)
H 1820 AW-18 h +90 (2F)
H 1820 AW-18 h +105 (3～7F)
H 1820 AW-18 h +120 (8～9F)
UP
DN

フレキ：松栄ゴムAZタイプ

※給水・給湯管：仕様

ポリブデン管＋保護管｜先分岐工法・工場加工
※メイン管20A・枝管13Aとする

センタク水栓 給水 壁出し 13A FL+1470	座付水栓エルボ 13A
洗面化粧台 水・湯 壁出し 13A FL+410	座付水栓エルボ 13A
ＵＢ 給水・給湯 13A FL+534 UB金具 支給品	ｵｽｱﾀﾞﾌﾟﾀｰ 13A
便器 給水 壁出し 13A FL+150	座付水栓エルボ 13A
手洗カウンター 給水 壁出し 13A FL+572	座付水栓エルボ 13A
流し台 水・湯 配管ｽﾍﾟｰｽ(FL+300)～立配管 13A	ｵｽｱﾀﾞﾌﾟﾀｰ 13A
食洗機 給湯 流し台給湯に分岐水栓取付 13A	
マルチシンク 給水 壁出し 13A FL+1000	水栓ｿｹｯﾄ 13A 共回り防止
給湯器 水：ﾕﾆｵﾝ付BV20A 湯：ﾕﾆｵﾝ20A	現場取付

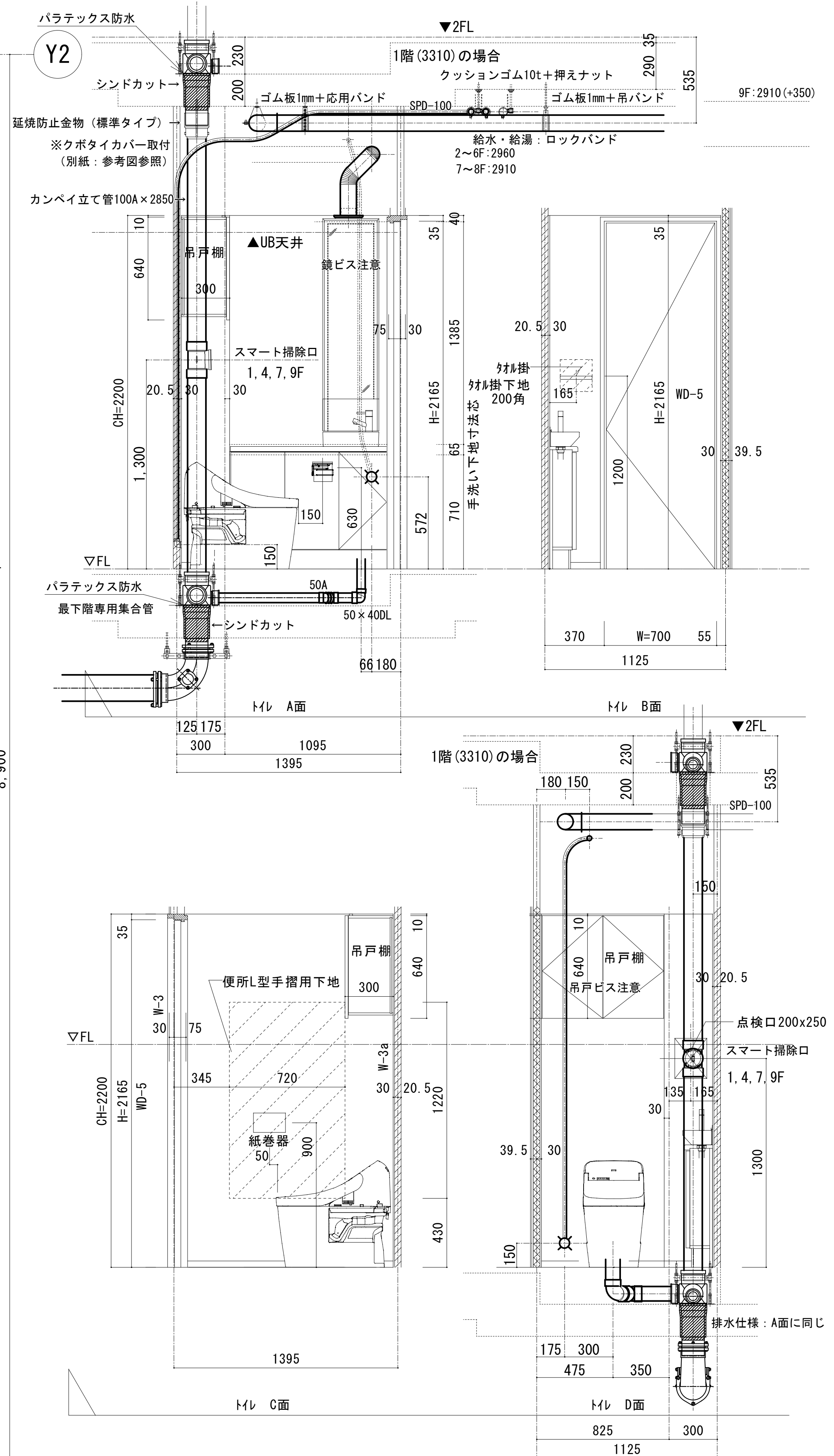
パラテックス防水
Y2
▼2FL
シンドカット
延焼防止金物（標準タイプ）
※クボタイカバー取付（別紙：参考図参照）
カンペイ立て管100A×2850
ゴム板1mm＋応用バンド
SPD-100
1階(3310)の場合
クッションゴム10t＋押えナット
ゴム板1mm＋吊バンド
9F:2910(+350)
給水・給湯：ロックバンド
2～6F:2960
7～8F:2910
▲UB天井
吊戸棚
鏡ビス注意
スマート掃除口
1,4,7,9F
タオル掛
タオル掛下地 200角
手洗い下地寸法芯
WD-5
H=2165
CH=2200
▽FL
パラテックス防水
最下階専用集合管
50x400L
66180
370
W=700
55
1125
1095
1395
トイレ A面
トイレ B面
便所L型手摺下地
紙巻器
吊戸棚
吊戸ビス注意
点検口200x250
排水仕様：A面に同じ
トイレ C面
トイレ D面
825
300

▽RF				
▽10F	3110	Gﾀｲﾌﾟ		Fﾀｲﾌﾟ
▽9F	2910 +350	Aﾀｲﾌﾟ	Bﾀｲﾌﾟ	Cﾀｲﾌﾟ
▽8F	2910	Aﾀｲﾌﾟ	Bﾀｲﾌﾟ	Cﾀｲﾌﾟ
▽7F	2910	Aﾀｲﾌﾟ	Bﾀｲﾌﾟ	Cﾀｲﾌﾟ
▽6F	2960	Aﾀｲﾌﾟ	Bﾀｲﾌﾟ	Cﾀｲﾌﾟ
▽5F	2960	Aﾀｲﾌﾟ	Bﾀｲﾌﾟ	Cﾀｲﾌﾟ
▽4F	2960	Aﾀｲﾌﾟ	Bﾀｲﾌﾟ	Cﾀｲﾌﾟ
▽3F	2960	Aﾀｲﾌﾟ	Bﾀｲﾌﾟ	Cﾀｲﾌﾟ
▽2F	2960	Aﾀｲﾌﾟ	Bﾀｲﾌﾟ	Cﾀｲﾌﾟ
▽1F	3310	ｴﾝﾄﾗﾝｽ	駐輪場	Cﾀｲﾌﾟ

KEYPLAN

特記事項

1 基準レベルはFLとする
2. ＊は保留検討事項を示す。

記号の説明
- H 550 / AW-1 / h +140 ←建具H寸法 ←建具記号 ←建具下端高さ(FLより)
- 器具庫 / ±0 CH=2700 → 室名 → 天井高さ → FLからの上り下りを示
- KOA 差圧式給気ﾚｼﾞｽﾀｰ150φFL+1520
- OA 給気ﾚｼﾞｽﾀｰ100φFL+1520
- CS ｸｰﾗｰｽﾘｰﾌﾞ100φFL+1820
- ▽ 点検口

壁凡例

記号	木軸
RC-1	41
仕様	発砲ｳﾚﾀﾝ吹付t=40 PBt9.5(木軸工法)
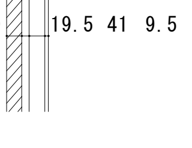 40 110 19.5 41 9.5	RC-1aは耐水PB

記号	木軸
W-2	41
仕様	木軸+PBt9.5+PBt9.5 遮音壁 PB2重貼(ｽﾗﾌﾞ～ｽﾗﾌﾞ)
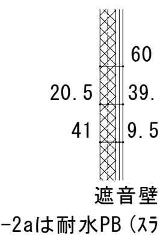 60 20.5 39.5 41 9.5 9.5	遮音壁 W-2aは耐水PB(ｽﾗﾌﾞ～ｽﾗﾌﾞ)

記号	木軸
W-1	41
仕様	木軸+PBt9.5
一般壁 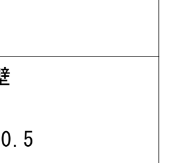 50.5 30 41 9.5	W-1aは耐水PB

記号	木軸
W-3	41
仕様	木軸+PBt9.5 PB(ｽﾗﾌﾞ～ｽﾗﾌﾞ)
一般壁 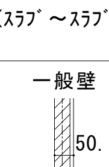 50.5 30 41 9.5	W-3aは耐水PB(ｽﾗﾌﾞ～ｽﾗﾌﾞ)

室名	SIC	CH=2225
床	ｺﾝｸﾘｰﾄ＋ﾚﾍﾞﾘﾝｸﾞ	
	大理石 400角	
巾木	床同材	H=70
壁	PBt9.5	
	ﾋﾞﾆﾙｸﾛｽ	
天井	PBt9.5	
	ﾋﾞﾆﾙｸﾛｽ	
廻り縁	－	
備考	ｺｰﾄ掛け・棚・傘立	

室名	玄関	CH=2225
床	ｺﾝｸﾘｰﾄ+ﾚﾍﾞﾘﾝｸﾞ	
	大理石 400角	
巾木	床同材	H=70
壁	PBt9.5	
	ﾋﾞﾆﾙｸﾛｽ	
天井	PBt9.5	
	ﾋﾞﾆﾙｸﾛｽ	
廻り縁	－	
備考	上り框：大理石W250、手摺取付下地 下足入（ｼｽﾃﾑ収納）、折り上げ天井（H100）	

室名	廊下	CH=2200
床	ｺﾝｸﾘｰﾄ＋ﾚﾍﾞﾘﾝｸﾞ 二重床（10階）	
	ﾌﾛｰﾘﾝｸﾞ	
巾木	ｵﾚﾌｨﾝｼｰﾄ貼	H=40
壁	PBt9.5	
	ﾋﾞﾆﾙｸﾛｽ	
天井	PBt9.5	
	ﾋﾞﾆﾙｸﾛｽ	
廻り縁	－	
備考	手摺取付下地	

室名	LD	CH=2450
床	ｺﾝｸﾘｰﾄ＋ﾚﾍﾞﾘﾝｸﾞ	
	ﾌﾛｰﾘﾝｸﾞ（床暖房用）	
巾木	ｵﾚﾌｨﾝｼｰﾄ貼	H=40
壁	PBt9.5	
	ﾋﾞﾆﾙｸﾛｽ	
天井	PBt9.5	
	ﾋﾞﾆﾙｸﾛｽ	
廻り縁	－	
備考	ｶｰﾃﾝﾚｰﾙW・ｶｰﾃﾝﾎﾞｯｸｽ、 ｸｰﾗｰ用ｽﾘｰﾌﾞ、換気用ｽﾘｰﾌﾞ、給気口（電動ｼｬﾀｰ付）	

室名	ｷｯﾁﾝ	CH=2300
床	ｺﾝｸﾘｰﾄ＋ﾚﾍﾞﾘﾝｸﾞ	
	ﾌﾛｰﾘﾝｸﾞ	
巾木	ｵﾚﾌｨﾝｼｰﾄ貼	H=40
壁	PBt9.5	
	ﾋﾞﾆﾙｸﾛｽ、一部ｷｯﾁﾝﾊﾟﾈﾙ	
天井	PBt9.5	
	ﾋﾞﾆﾙｸﾛｽ	
廻り縁	－	
備考	壁見切、転倒防止下地（食器棚・冷蔵庫）ｷｯﾁﾝﾊﾟﾈﾙ ｷｯﾁﾝ	

室名	洋室	CH=2450
床	ｺﾝｸﾘｰﾄ＋ﾚﾍﾞﾘﾝｸﾞ	
	ﾌﾛｰﾘﾝｸﾞ	
巾木	ｵﾚﾌｨﾝｼｰﾄ貼	H=40
壁	PBt9.5	
	ﾋﾞﾆﾙｸﾛｽ	
天井	PBt9.5	
	ﾋﾞﾆﾙｸﾛｽ	
廻り縁	－	
備考	ｶｰﾃﾝﾚｰﾙW・ｶｰﾃﾝﾎﾞｯｸｽ ｸｰﾗｰ用ｽﾘｰﾌﾞ、換気用ｽﾘｰﾌﾞ、 CL（ｼｽﾃﾑ収納）、WIC	

室名	ｳｫｰｸｲﾝ ｸﾛｰｾﾞｯﾄ	CH=2300
床	ｺﾝｸﾘｰﾄ＋ﾚﾍﾞﾘﾝｸﾞ	
	ﾌﾛｰﾘﾝｸﾞ	
巾木	ｵﾚﾌｨﾝｼｰﾄ貼	H=40
壁	PBt9.5	
	ﾋﾞﾆﾙｸﾛｽ	
天井	PBt9.5	
	ﾋﾞﾆﾙｸﾛｽ	
廻り縁	－	
備考	枕棚、中段、ﾊﾝｶﾞｰﾊﾟｲﾌﾟ	

室名	洗面洗濯室	CH=2200
床	ｺﾝｸﾘｰﾄ＋ﾚﾍﾞﾘﾝｸﾞ，二重床	
	CFｼｰﾄ	
巾木	ｵﾚﾌｨﾝｼｰﾄ貼	H=40
壁	耐水PBt9.5	
	ﾋﾞﾆﾙｸﾛｽ	
天井	耐水PBt9.5	
	ﾋﾞﾆﾙｸﾛｽ	
廻り縁	－	
備考	化粧洗面ﾕﾆｯﾄ、防水ﾊﾟﾝ ﾀｵﾙ掛、壁点検口 吊戸棚用下地・ﾘﾈﾝ庫（ｼｽﾃﾑ収納）	

室名	ﾄｲﾚ	CH=2200
床	ｺﾝｸﾘｰﾄ＋ﾚﾍﾞﾘﾝｸﾞ，二重床	
	CFｼｰﾄ	
巾木	ｵﾚﾌｨﾝｼｰﾄ貼	H=40
壁	耐水PBt9.5	
	ﾋﾞﾆﾙｸﾛｽ	
天井	PBt9.5	
	ﾋﾞﾆﾙｸﾛｽ	
廻り縁	－	
備考	手洗いｶｳﾝﾀｰ、ﾀｵﾙ掛け、ﾍﾟｰﾊﾟｰﾎﾙﾀﾞｰ、手摺下地 壁点検口、吊戸棚 便器・便座・分電盤	

工事名	（仮称）高槻市〇〇〇〇計画	S. 1/30	御承諾 年 月 日
	Cタイプ（PS位置変更）平面詳細図	版数 第 回	現場代理人
		日付 年 月 日	作図

No.